Ｎｏ	年　月　日	訂　正　記　事	担当	検印
1				

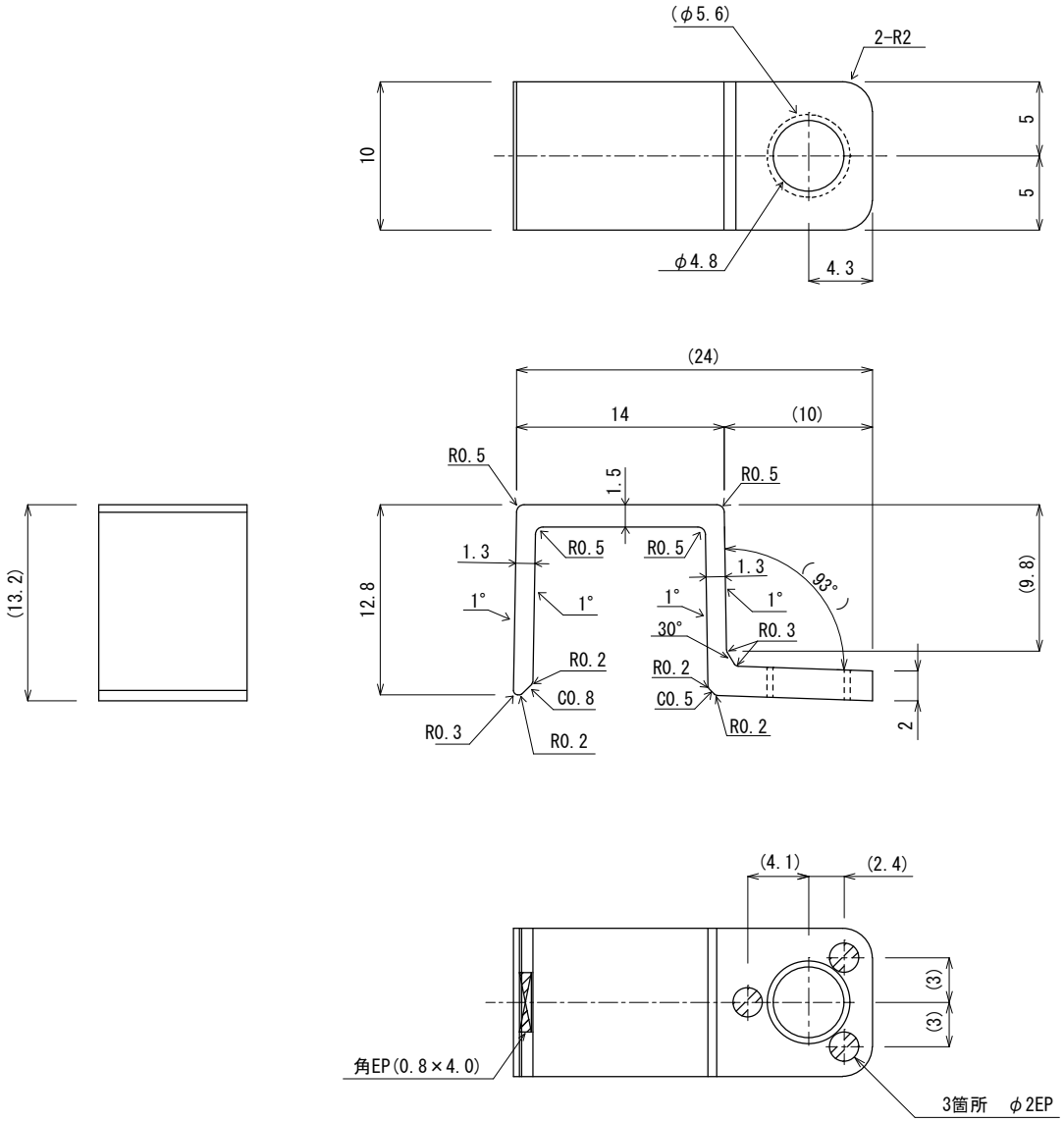

注記）
0.5mm以上のバリ、かけ、汚れ、異物無き事
普通公差　JIS　B　0405m（中級）：1991適用
（ISO　2786－1：1989）
ユーピロンS3000UVR-5355(カラーアイスブルー)
金型番号1または2を明記（φ2EP）

出図			2020.12.7				F6184033-3		吉田
設計	谷山	製図	森西	検図	谷山	作図	2020年12月7日	尺度	2：1
			材質	PC		品名	FM-A-CR		
ＦＫＫ株式会社						図番	FB20C010		